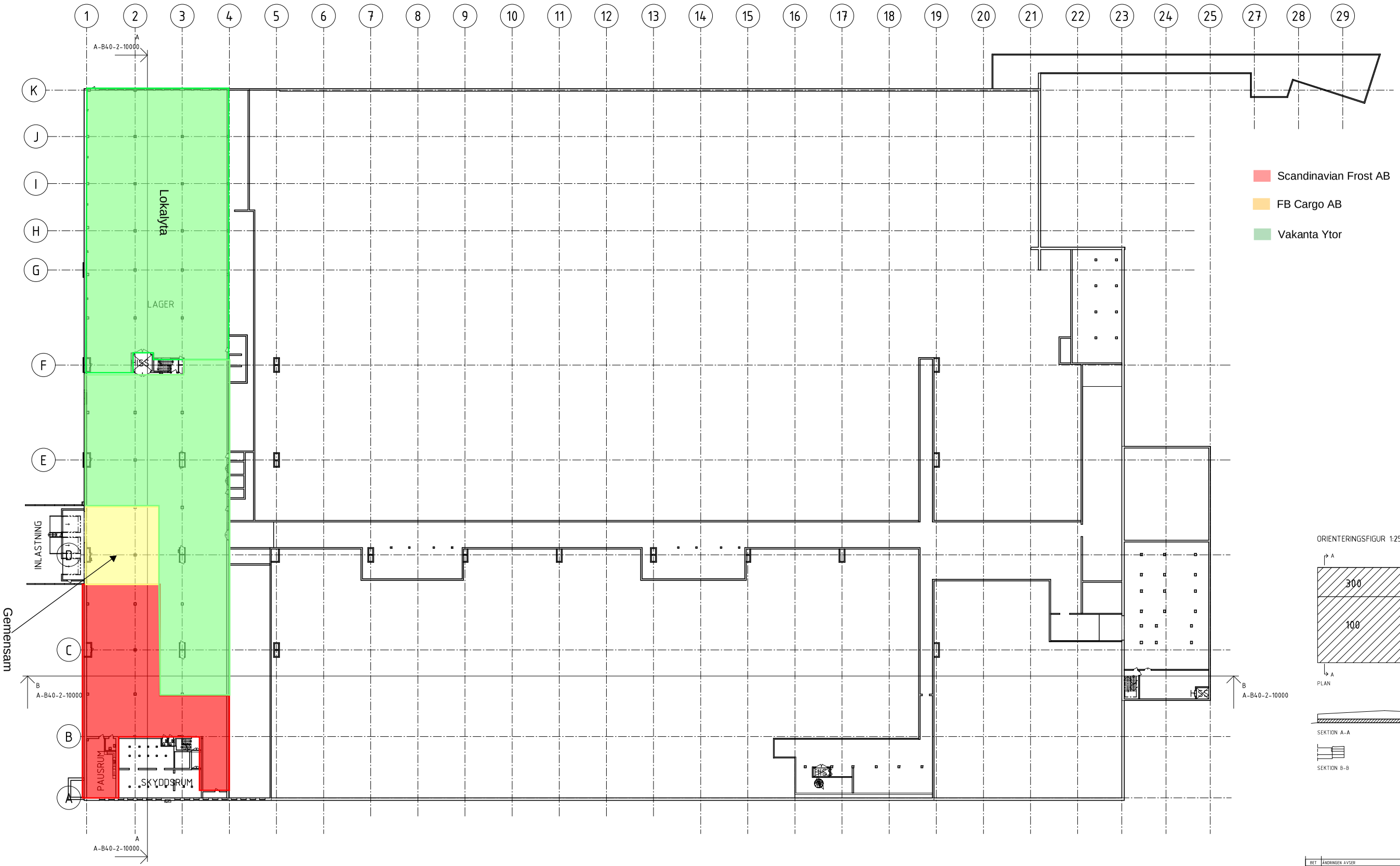

ORIENTERINGSFIGUR 1:250

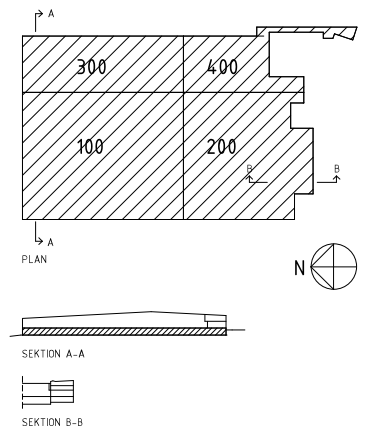

Vakanta ytor detta plan i rent-roll 2 300 m2, faktiskt yta 1 752 m2

7930700-0124 - 2 300 m2 Lager)

METER 0 5 10 15 20 30 40

BET	ÄNDRINGEN AVSER	SIGN	DATUM

RELATIONSHANDLING

BORÅS STAD, NYFOSA
RYDAHÖG 1
BEFINTLIGT UTSEENDE

ARKCON ARKITEKTER
Katrinebergsgatan 19
504 39 Borås
033-120 120
post@arkcon.se
www.arkcon.se

UPPDRAGSNR	RITAD/KONSTR. AV	HANDLÄGGARE
22 160	M.Dahl	L.Carlsson
DATUM	ANSVARIG	
2024.11.01	L.Carlsson	

PLAN 0, KÄLLARPLAN, ÖVERSIKT

SKALA	NUMMER	BET
1:400 (A1) 1:800 (A3)	A-B40-1-09000	

2024-11-04 10:37:46 Z:\Projekt\Rydahög 1, 22 160\A-Ritningar\RYDAHÖG 1.rvt